PS032

+ PS032 00 A

mit Überlaufloch

mit 1x Hahnloch durchgestochen

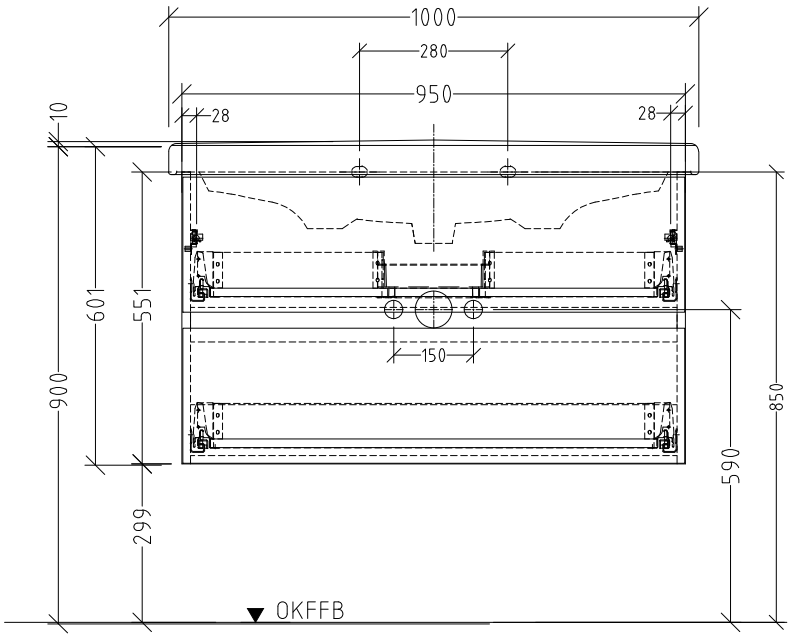

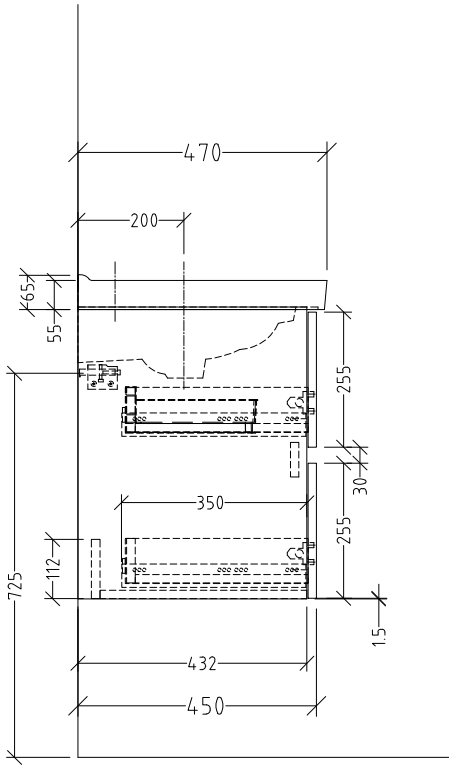

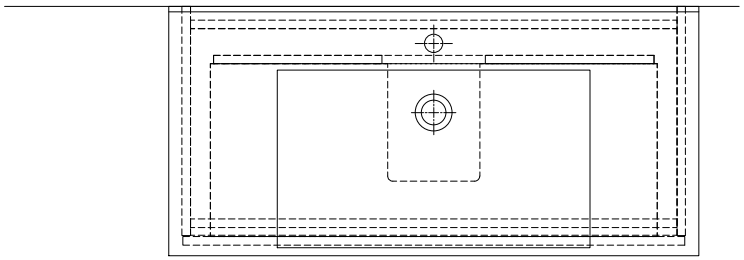

SANIPA
Villeroy & Boch Group

Montagezeichnung

Solo One - PS

Zeichner
GA

Datum
27.02.2019

Alle Angaben in mm - Technische Änderungen vorbehalten.
Diese Zeichnung ist unser geistiges Eigentum und darf ohne unsere Genehmigung nicht kopiert oder Dritten zugänglich gemacht werden.

PSUEB-08_HARMONIA_NEU_AB_KW14_19