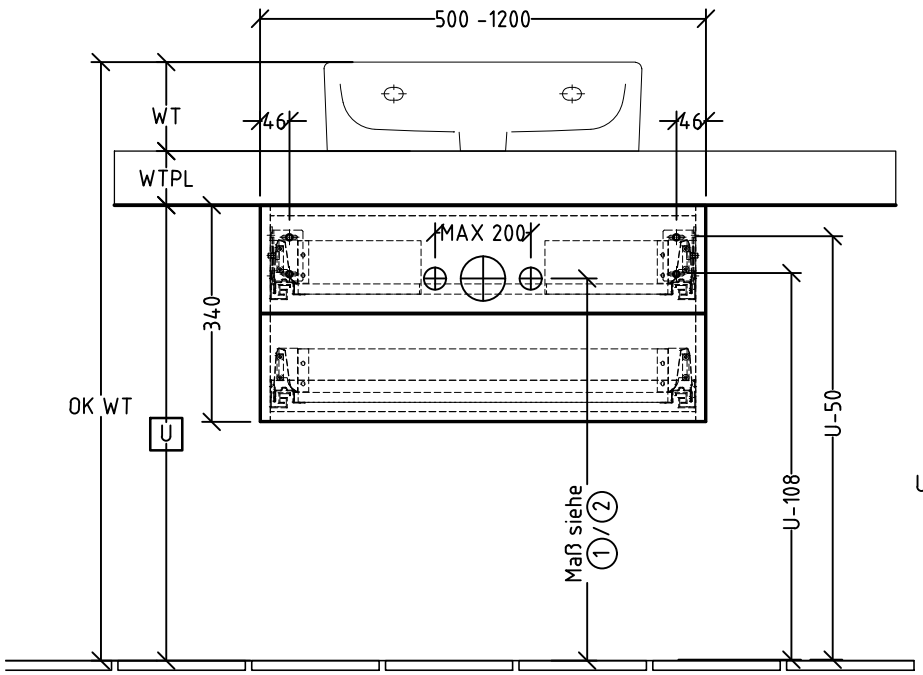

① Einbau als Standard-Siphon (Siphonbogen oberhalb des unteren Schubkastens)

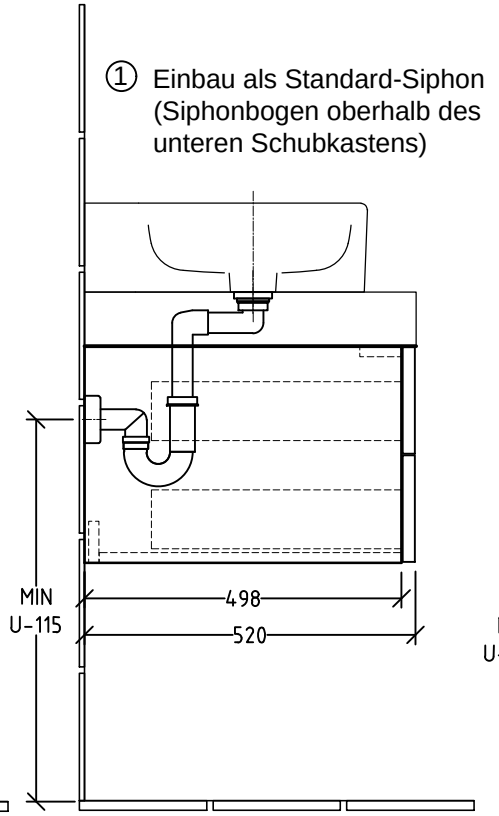

② Siphonbogen wird hinter dem Schub geführt

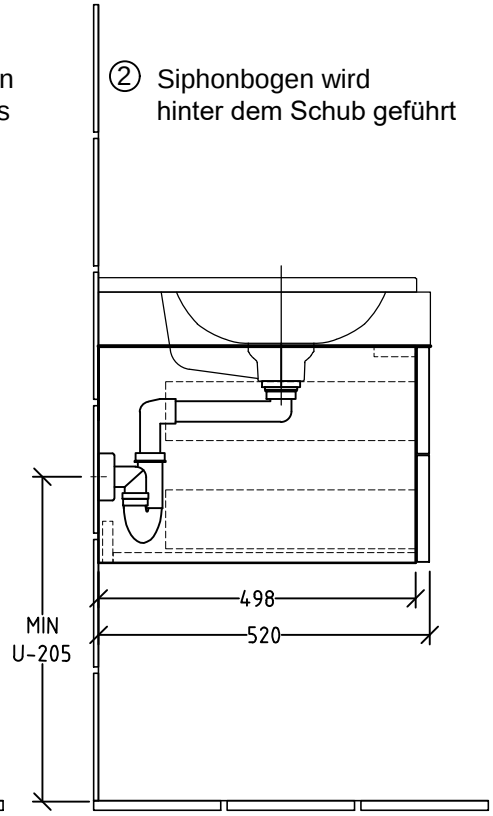

gültig für:
__301/__303/
__305/__307/
__309/ __401/
__407/

zu Konsolentiefe 520mm

Raumsparsiphon ist im Lieferumfang 1x enthalten (Viega # 606220)

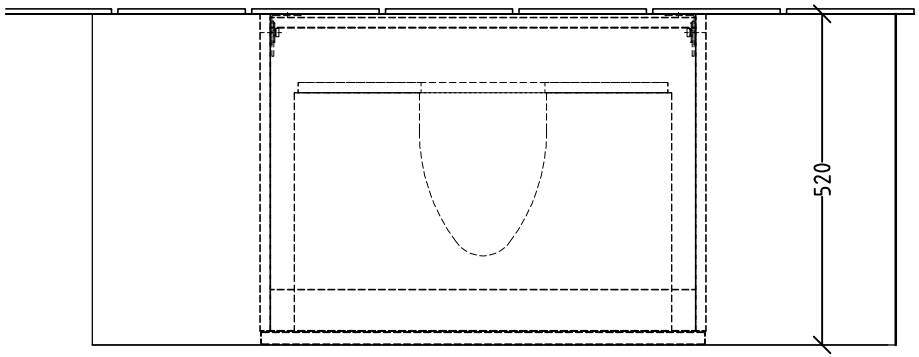

Ermittlung der Höhe U

-	mm	Oberkante Waschtisch (OK WT)	empfohlene OK WT 850-900mm
-	mm	Waschtisch (WT)	
	mm	Konsolenplatte (WTPL)	
=	mm	Höhe (U)	

B	Bezugskante von Z auf U geändert	Kd	04.10.2017
Änderung	Änderungstext	Revisor	Datum

Sanipa

Bauteilnummer: **2morrow** — MM/MR/MT/MF/MN LM/LR/LF

Bezeichnung: **Montagemaße zu WT-Unterbau H:340mm Kombination zu Konsolenplatte**

Zeichnungs-Nr.: **2MWTU-H340**

Mat: 1:7,5

Zeichner: SKJ — Version: B

+/-: Nach DIN 68100; HT 10

Datum: 07.06.2017

K:\ACAD\ZEICHNG\Montagemaße\2morrow\Konsole\WTU

Diese Zeichnung ist unser geistiges Eigentum und darf ohne unsere Genehmigung nicht kopiert oder Dritten zugänglich gemacht werden.