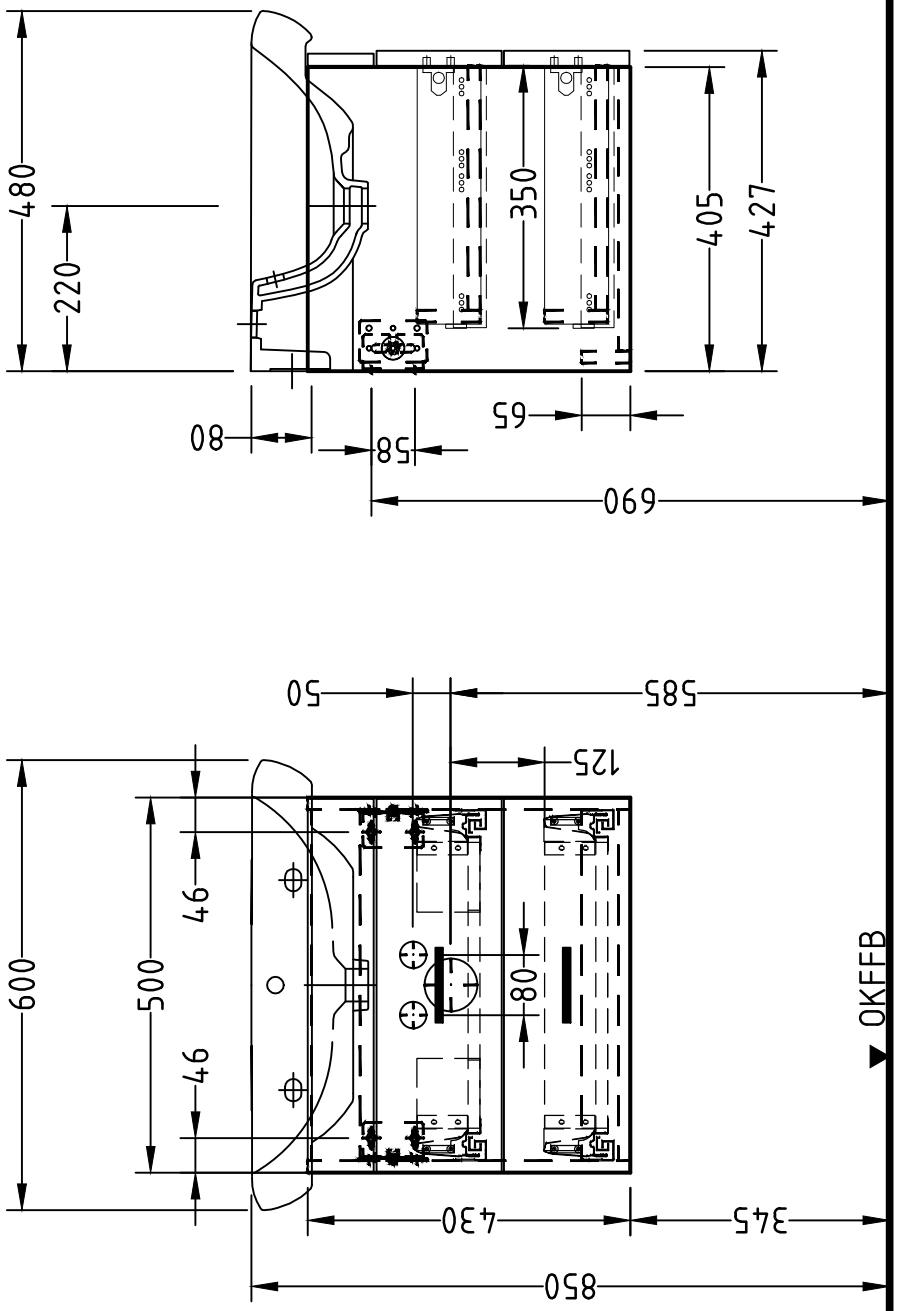

Keine Accessory-Boxen möglich!

Siphonangaben vom Hersteller

Datum/Name	Änderung

Maßstab	Modell	Freimaßtoleranz	Werkstoff
1:10	2M660		

Sanipa

Komp.-Nr./Mat.-Nr.

	Tag	Name	Zeichnungs-Nr.
gez.	09.10.2013	MJ	2M660
gepr.			

Bezeichnung

Ansicht zu WTU-Ausführung 2M
zu it! 121960 - Keramag

K:...\acad\zeichng\montagemaße\2M\...